Electrolux PROFESSIONAL

In-/Utmatarbänk
Inmatningsbänk till huvdiskmaskin med silhink och ho, vänster>höger. L=1200mm.

Produkt #

Modell #

Namn #

SIS #

AIA #



865329 (PTSBHT12L)	Inmatningsbänk till huvdiskmaskin med silhink och ho 500x400x300mm. För diskkorgar 500x500mm. Matning vänster>höger. L=1200mm.

Kort specifikation

Pos.

Inmatningsbänk till huvdiskmaskin med silhink och ho 500x400x300mm. För diskkorgar 500x500mm. Matning vänster>höger. L=1200mm.

Huvudfunktioner

- Levereras i delar och är lätt att montera.
- Ska fästas i diskmaskinen och sorteringsbänken i den andra änden.
- Släta underhyllor och försköljningsenheter är tillgängliga som tillbehör.
- Utformad för 500 x 500 mm diskkorgar

Konstruktion

- Fötter i rostfritt stål 50 mm justerbara på höjden för att säkerkorga att bänkarna har lutning tillbaka i diskmaskinen.
- Stänkskydd ingår.
- Djupa droppfria profiler helt vikta med nedre kant för säker och enkel rengöring.
- Alla ytor är jämna och polerade.
- 40x40 mm kvadratiska rörben i AISI 304 rostfritt stål.
- Konstruerad i 304 AISI rostfritt stål.
- [NOT TRANSLATED]

Övriga Tillbehör

• - NOT TRANSLATED -	PNC 855379 ❑
• - NOT TRANSLATED -	PNC 855380 ❑
• - NOT TRANSLATED -	PNC 855381 ❑
• - NOT TRANSLATED -	PNC 855385 ❑
• - NOT TRANSLATED -	PNC 855386 ❑
• - NOT TRANSLATED -	PNC 855389 ❑
• Silkorg	PNC 864068 ❑
• Underhylla till bänk, 1200 mm	PNC 865352 ❑
• Kit för fastsättning av fyrkantsben i golv	PNC 865386 ❑
• Vattenlås i plast 2"	PNC 895313 ❑

.

In-/Utmatarbänk
Inmatningsbänk till huvdiskmaskin med silhink och ho, vänster>höger. L=1200mm.

Front

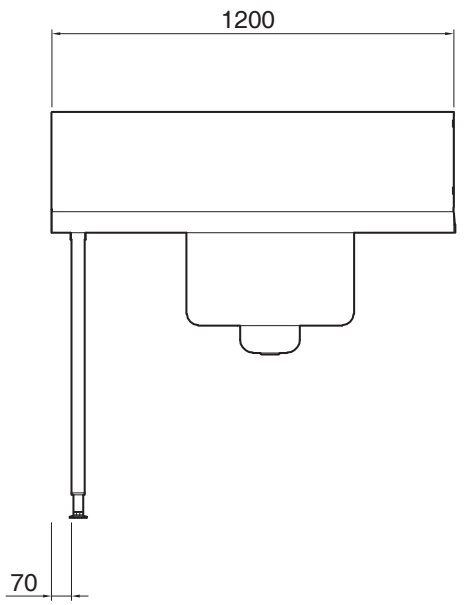

Sida

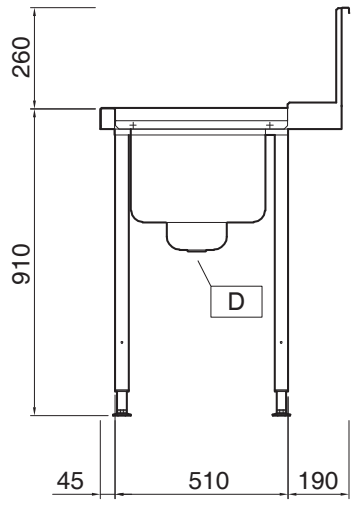

Topp

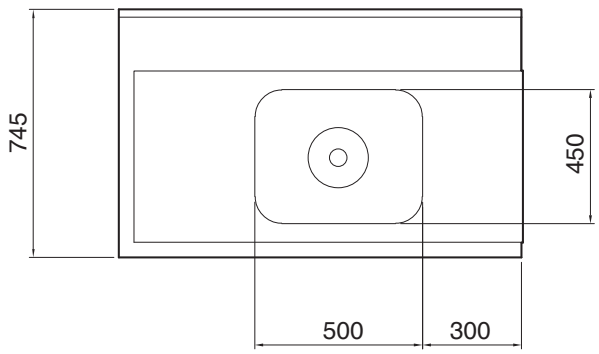

In-/Utmatarbänk
Inmatningsbänk till huvdiskmaskin med silhink och ho, vänster>höger. L=1200mm.

Företaget förbehåller sig rätten att göra ändringar i de produkter utan föregående meddelande.

2026.11.20

In-/Utmatarbänk
Inmatningsbänk till huvdiskmaskin med silhink och ho, vänster>höger. L=1200mm.

Viktig information

Yttermått, bredd	
865329 (PTSBHT12L)	1200 mm
Yttermått, djup	745 mm
Yttermått, höjd	1160 mm
Nettovikt:	10 kg
Stänkskydd mått, höjd	250 mm
Kärl, dimensioner:	500x400x300h

Företaget förbehåller sig rätten att göra ändringar i de produkter utan föregående meddelande.